Handleiding
bewoners

Onderhoud & handleiding deuren, ramen, hang en sluitwerk

Gefeliciteerd met uw nieuwe woning!

In uw woning zijn kozijnen, ramen en/of deuren van Timmerfabriek Toelevering toegepast.

Gebruik en klimaat kunnen invloed hebben op het functioneren van de ramen en deuren. Om deze in topconditie te houden is correct onderhoud van groot belang.

Hoe u dit onderhoud juist uitvoert leest u in deze handleiding.

HOUKESLOOT TOELEVERING

Hang- en sluitwerk

Reiniging & onderhoud

Tijdens de bouw moet beschadiging van het geborstelde of gepolijste oppervlak voorkomen worden. Ook na de oplevering zal roestvast staal onderhouden moeten worden. Door industriële vervuiling, ijzerdeeltjes in lucht of grond en vervuiling door gebruik kan er aanslag (roestaanslag) op het materiaal ontstaan die het fraaie uiterlijk ontsiert.

Scharnieren

De scharnieren, draaipunten en sluitingen zijn doorgaans na te stellen. Bij haperingen, minder soepel sluiten of klemmen de sluitingen uit de sluitkommen opnieuw afstellen. Geef alle scharnieren, draaipunten, raam- en deursluitingen, sloten en dergelijke elk jaar een druppeltje zuurvrije olie voor gesmeerd draaien en sluiten. De onderhoudsfrequentie leest u verderop. Draait de sleutel zwaar, dan is een beetje grafiet meestal voldoende (géén olie in de cilinder ofwel het sleutelgat). Bij meerpuntsraam- en deursluitingen de 'haken' inspuiten met een Teflonspray (beslist geen siliconenspray gebruiken). De raamboompjes en oplegsloten hebben geen onderhoud nodig.

Onderhoudsfrequentie

Woning meer dan 10 km uit de kust	1x per 2 jaar
Woning minder dan 10 km uit de kust of in een industrieel gebied	1x per 2 jaar
Woning direct aan de kust	2x per jaar

Reinigingsfrequentie

De reinigingsfrequentie is afhankelijk van een aantal factoren, zoals:

- aanwezigheid van tram- of treinverkeer
- chloride neerslag (kuststrook tot 20 km landinwaarts)
- stedelijk of industrieel gebied
- oriëntatie van de gevel en blootstelling aan regen

Afhankelijk van deze vervuilende factoren ligt de reinigingsfrequentie tussen de 1 en 4 keer per jaar.

Onderhoudsvoorschriften RVS

Let op! Bij Roestvrijstaal geen staalwol, staalborstels, schuurpapier, schuurmiddel of schoonmaakmiddelen zoals soda, ammonia en ruitenreiniger gebruiken. Deze kunnen het roestvast staal beschadigen. Het hang- en sluitwerk mag niet meegschilderd worden.

Hang- en sluitwerk

Nastellen sluitkommen, sluitplaten & scharnieren.

Nastellen hoofdsluitkom deuren (midden in de kozijnstijl):

1. Verwijder de sluitplaat (figuur 1) door de drie schroeven los te draaien.
2. Vervolgens draait u de twee schroeven (figuur 2) van het bovenste stelstuk (van de dagschoot) in de sluitkom een kwartslag los.
3. Het stelstukje in de sluitkom is vervolgens enige mm naar links of rechts te verschuiven. U stelt dit stelstukje iets op, waarna u de schroeven weer aandraait.
4. Zet vervolgens het onderste stelstuk (van de nachtschoot)) in dezelfde stand als het bovenste stelstuk.
5. Test vervolgens of de dichting van de deur nu goed is, zo niet herhaal dan de bovenstaande stappen.
6. Tenslotte plaatst u de sluitplaat weer.

Figuur 1
Sluitplaat

Figuur 2
Losdraaien schroeven in sluitkom

Nastellen sluitkom voor de haakschoten meerpuntssluiting raam en deur (boven en onder in de kozijnstijl):

1. Draai de twee schroeven op de sluitkom (figuur 3) een kwartslag los.
2. De afdekplaat is nu verticaal te verstellen; het onderliggende stelstuk is in horizontale richting te verstellen.
3. Test vervolgens of de sluiting van de deur nu goed functioneert. Zo niet herhaal dan bovenstaande stappen.

Schroef kwartslag losdraaien

Figuur 3
Boven- en ondersluitkom

Om de werking van ramen, deuren en kozijnen op te vangen is nastelbaar hang- en sluitwerk ontwikkeld. Als de bediening van de sluitingen te zwaar gaat, of als er juist teveel speling ontstaat in de afdichting, kunt u eenvoudig zelf de sluitkommen nastellen. Het materiaal heeft 1 jaar nodig om te acclimatiseren. Het eerste jaar (na 1 stookseizoen) kan er werking ontstaan in ramen en deuren waardoor het hang- en sluitwerk nagesteld dient te worden. Het is daarom belangrijk dat de afstelling het eerste jaar gecontroleerd en nagesteld wordt. Hoe dat in zijn werk gaat leggen wij hier uit.

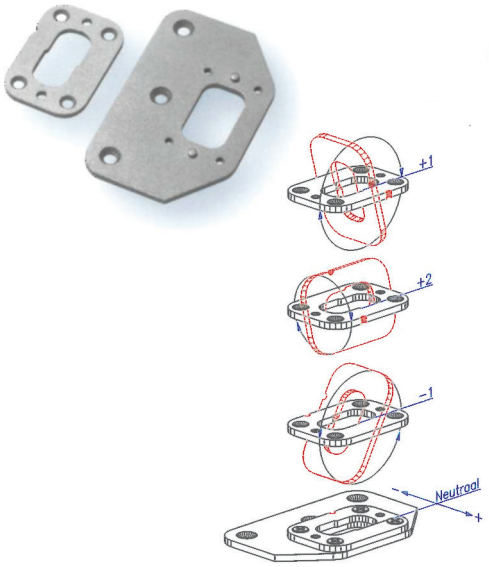

Nastellen stuitplaten dubbele ramen en deuren
Binnendraaiende situaties

1. Verwijder het kleinste stelstuk van de grondplaat door de vier metaalschroeven los te draaien.
2. Plaats het stelstuk op de gewenste stand en schroef de vier metaalschroeven weer vast.

Nastellen sluitplaten dubbele ramen en deuren
Binnendraaiende situaties

1. Verwijder het kleinste stelstuk van de grondplaat door de vier metaalschroeven los te draaien.
2. Plaats het stelstuk op de gewenste stand en schroef de vier metaalschroeven weer vast.

Buitendraaiende situaties

1. Verwijdere de kleine sluitplaat.
2. Plaats deze op de gewenste stand en schroef deze weer vast. De uitslag van de boven- en onderschoot is ingesteld conform de werktekeningen. Alleen door plaatsing conform deze werktekeningen is de juiste uitslag van de schoten gewaarborgd.

Nastellen scharnieren ramen en deuren (indien van toepassing).

1. Draai de bevestigingsschroeven aan de kozijnzijde een beetje los.
2. Het kunststof rondsel van de nylon onderlegplaat in het midden van het scharnierbled kan nu verdraaid worden. (Het bled kan niet uit zichzelf verlopen tijdens het in- of nastellen).
3. Als een deur of raam de gewenste stand heeft kunnen de bevestigingsschroeven weer vastgedraaid worden.

Deuren

Gebruik & onderhoud

Driepuntssluiting in de deur
Technische tekening

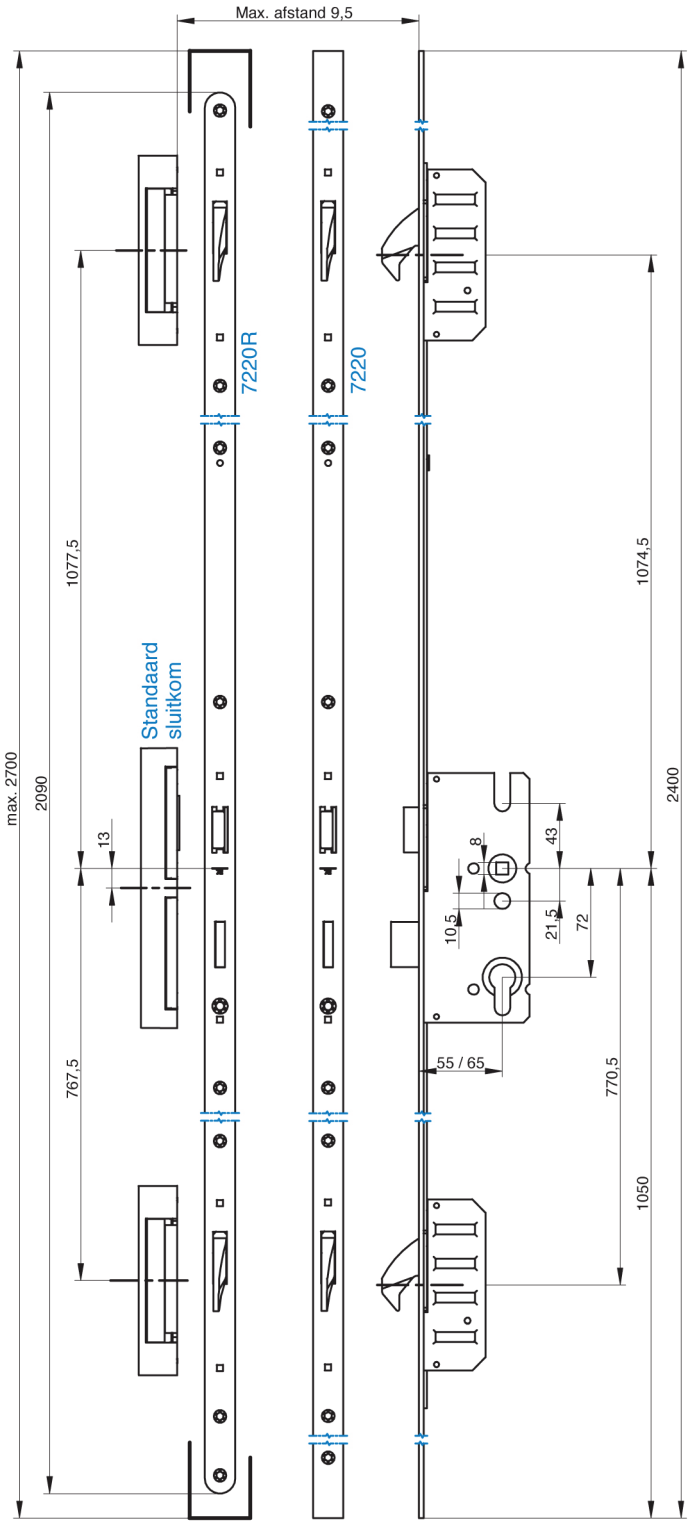

Draaivalbeslag

Nastellen & Onderhoud

Voor een blijvende optimale werking van dit draaivalbeslag en ter bevordering van een extra lange levensduur van het totale raamsysteem, is periodiek onderhoud noodzakelijk.

Dit onderhoud ziet er als volgt uit:
Minimaal éénmaal per jaar alle bewegende delen oliën of invetten en op goed functioneren controleren. En beide schroeven van de raamkruk aandraaien.

Wij adviseren het raam en de beglazing regelmatig te controleren en eventuele beschadigingen te repareren. Het beslag en de dichting mogen niet meegeschilderd worden.

HOUKESLOOT TOELEVERING

Nastelblad

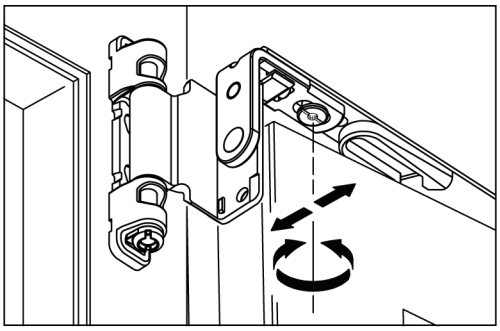

Instellen van de aanpersdruk

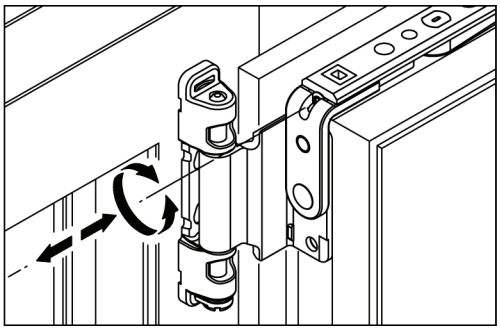

Zijdelings verstellen van de schaar

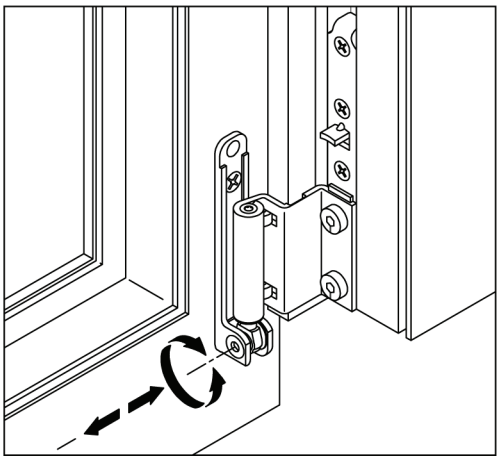

Zijdelingse verstelling speun kozijndeel

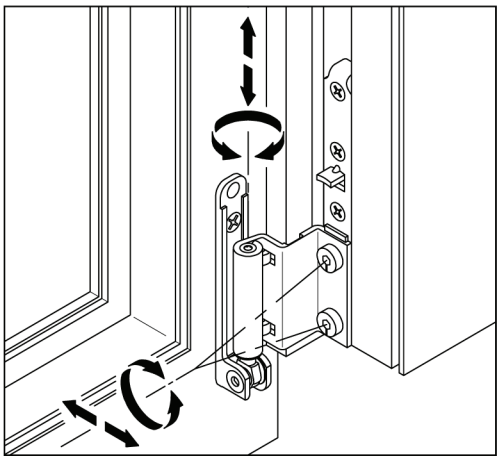

Hoogteverstelling en aanpersdruk

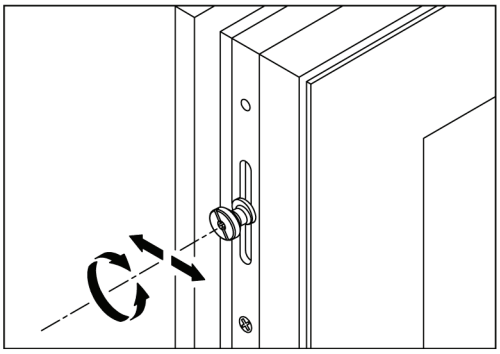

Verstellen van de aanpersdruk

Instellen met Torx 15 stelsetje

Instelmogelijkheden draaival - 1

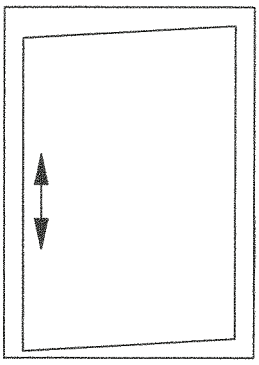

Instellen van het raam als het raam sleept aan de sluitzijde.

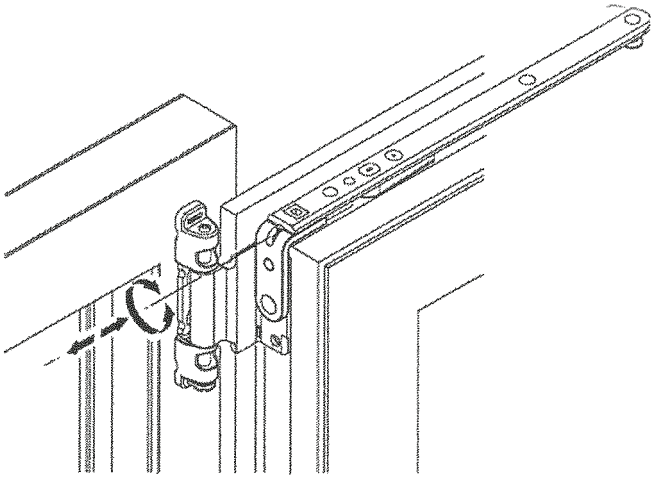

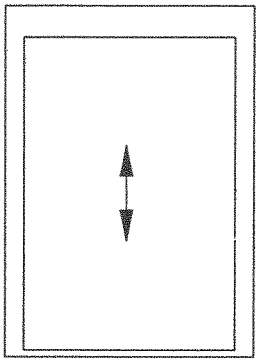

Omhoog draaien van het raam als het raam in zijn geheel te laag staat.

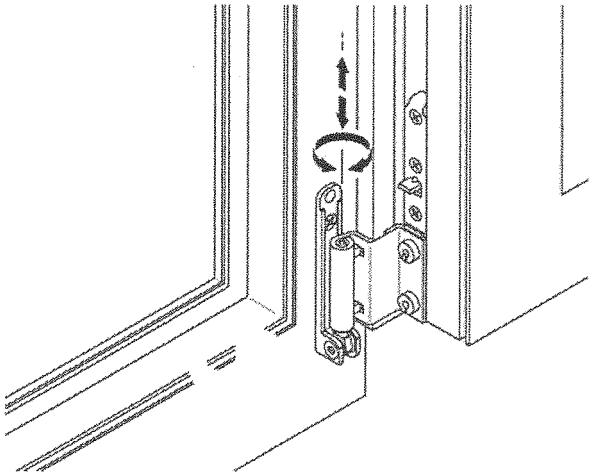

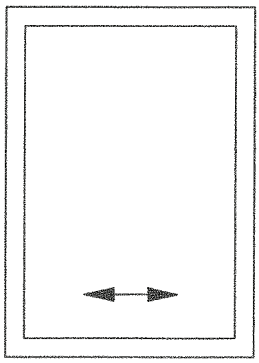

Zijdelings verstellen van het raam.

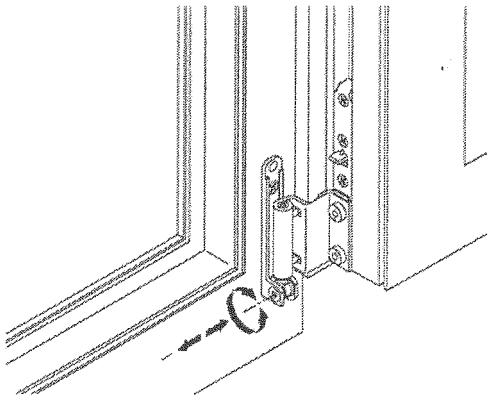

Instelmogelijkheden draaival - 1

Aanpersdruk van de schaar instellen.

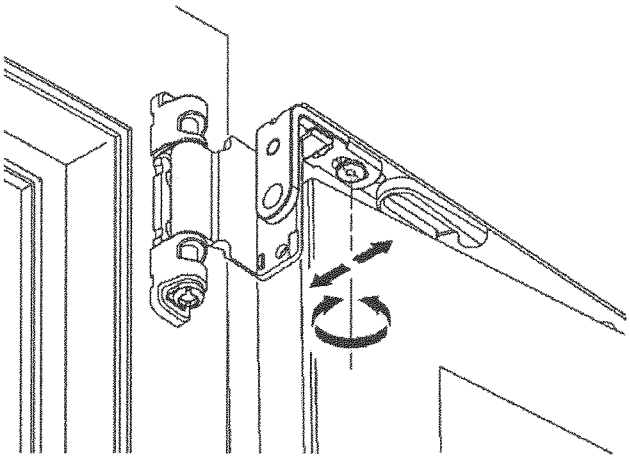

Aanpersdruk van speun raamdeel instellen.

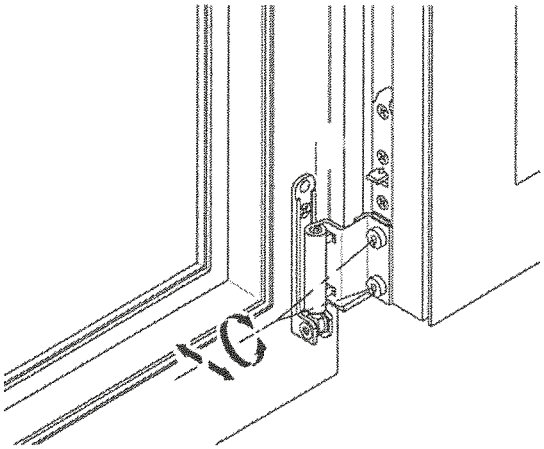

Aanpersdruk van de nok instellen.

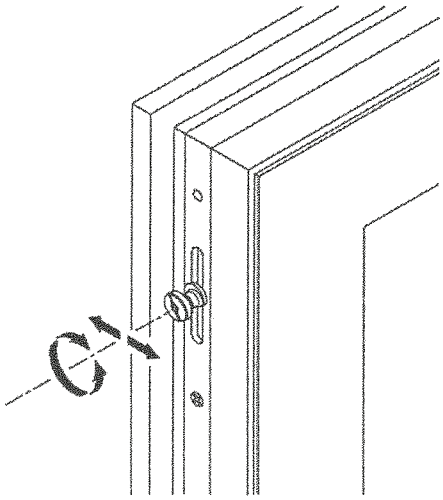

Roosters

Sleufroosters

Uw woning is voorzien van ventilatieroosters. Hierdoor kunt u verse lucht toevoeren in uw woning. Voldoende ventileren is noodzakelijk voor zowel uw eigen gezondheid als de 'gezondheid' van uw woning. De ventilatiebehoefte van uw woning is nauwkeurig berekend aan de hand van de eisen, opgenomen in het 'Bouwbesluit'. Deze eisen zijn gebaseerd op weinig wind en geringe temperatuursverschillen. Gedurende een groot deel van het jaar zal een veel grotere hoeveelheid lucht binnenkomen dan noodzakelijk, met een bijbehorend hoger energieverlies.

Bediening roosters

Maak er een gewoonte van uw roosters in het koude seizoen half open te zetten. Bij veel wind en grote verschillen in temperatuur kan het roosters verder worden dichtgezet. De bedieningshendel aan het rooster maakt slechts een kleine slag. Niet forceren, voor de bediening is weinig kracht nodig. De hendel naar boven duwen (in het groene vlak) opent het rooster.

Door de compacte afmetingen is het rooster nagenoeg onzichtbaar.

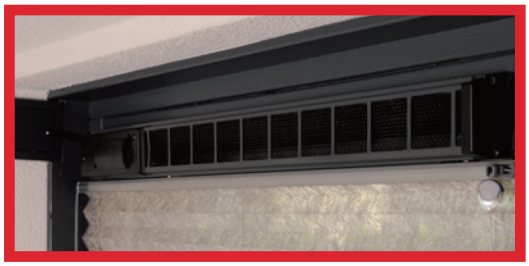

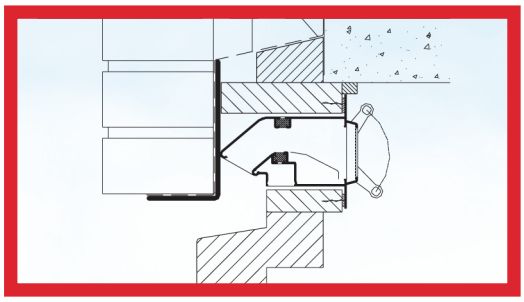

Gaas reinigen

Om een goede ventilatie te houden is het van belang dat het gaas periodiek gereinigd wordt. Met een (blaas)kwastje schoonmaken is meestal voldoende. U kunt ook het rooster uitnemen. Dit doet u door het afneembare met twee handen vast te pakken en de onderkant los te klikken. Als dit moeilijk gaat kunt u met een platte schroevendraaier de onderkant van de kunststof doppen losklikken. Het gaas kan in het rooster blijven zitten. Schoonmaken met een sopje an aikalivrije zeep (groene, gele of Sunlight zeep). Chemische reinigingsmiddelen mogen niet gebruikt worden. Goed naspoelen met water.

Onderhoud

Het aluminium aan de binne- en buitenkant moet minstens 3 keer per jaar schoongewassen worden met normaal leidingwater. Gebruik geen schuurmiddelen of synthetische reinigingsmiddelen. Bij ernstige vervuiling kan het aluminium worden behandeld met producten waarmee de lak van auto's wordt onderhouden. De voorschriften van de fabrikant op de verpakking strikt opvolgen. Aantasting van aluminium of gelakt aluminium door cement of kalk is blijven en kan niet worden verwijderd.

Houtwerk

Onderhouds-voorschriften

Schoonhouden

Neem bij het ramenwassen ook het houtwerk mee. Gebruik hierbij alleen 'normale' in het huis gebruikelijke reinigingsmiddelen en geen schuur- of schoonmaakmiddelen met chloor. Was het houtwerk minimaal twee keer per jaar. Dit geldt ook voor de kunststof onderdorpels van DTS.

Binnenschilderwerk

Voor een optimale conditie van het buitenschilderwerk is het belangrijk dat de kozijnen ook binnen geschilderd worden.

Buitenschilderwerk

Voor een degelijk buitenschilderwerk adviseren wij u om met de vakmanschilder of onderhoudsspecialist een schema voor inspectie en onderhoud op te stellen. Meer informatie hierover vindt u op www.sgtonline.nl.

Onderhoudsschema voor de eigenaar / bewoner

Jaar	Dekkende afwerking van **lichte kleuren** (kleurklasse 1) Hoogglans	Dekkende afwerking van **donkere kleuren** (kleurklasse 2 & 3) Hoogglans	afwerking in **transparant**
1			
2		▬	▬
3	▬		
4		▬	▬
5			
6	▬	▬	▬
7			
8		▬	▬
9	▬		
10		▬	▬
11			
12	▬	▬	▬
13			
14		▬	▬
15	▬		

▬ Inspecteren op gebreken en bijwerken

▬ Bijwerken en geheel nieuwe laag aanbrengen

NB. Periodieke controlebeurten

bron: brochure NBvT 'Onderhoud van houten gevelelementen'

Voor de juiste klasse van de toegepaste RAL-kleur verwijzen wij u naar de tabel "Kleur en onderhoud". Deze kunt u vinden op de site www.nbvt.nl

Beglazing

Bij open naden tussen glas en kit de voegen verwijderen en opnieuw aanbrengen. Naden bij een droog beglazingssysteem (rubberprofielen) zijn alleen door een vakman te herstellen. De ventilatieruimte onder neuslatten en dorpelafdekkers vervuilen met stof , zand en vuil. Zorg er voor dat dit periodiek verwijderd wordt.

Onderdorpels Isostone

Onderhouds-voorschriften

- De onderdorpels kunt u met een eenvoudig reinigingsmiddel schoonmaken.
- Het gebruiken van schurend schoonmaakmiddel of een schuurspons is niet toegestaan.
- Eventuele kleine ondiepe krassen kunt u wegpolijsten met daarvoor bestemde polijstpasta. Deze is onder andere te verkrijgen via www.buva.nl.
- Mochten er onverhoopt beschadigingen optreden dan kunt u dit repareren met een kunststof vulmiddel en opnieuw coaten met een polyurethaan lak.

Meer informatie hierover kunt u krijgen bij de BUVA of op www.buva.nl.

Meer informatie over de door ons geleverde producten vindt u op de volgende websites:
www.gu.nl (draaivalbeslag)
www.duco.eu (roosters)
www.buva.nl (roosters en hang- en sluitwerk)
www.houkesloot.nl (algemene informatie)

Laagreliëf dorpels

Onderhouds-voorschriften

Voor een goede ontwatering is het van belang dat de ruimte op en voor de drempel waterdoorlatend is. Zo kan het water via de ontwateringsgootjes in de dorpel afgevoerd worden. Op onderstaande tekeningen is weergegeven hoe dat het beste kan gebeuren.

Begane grond

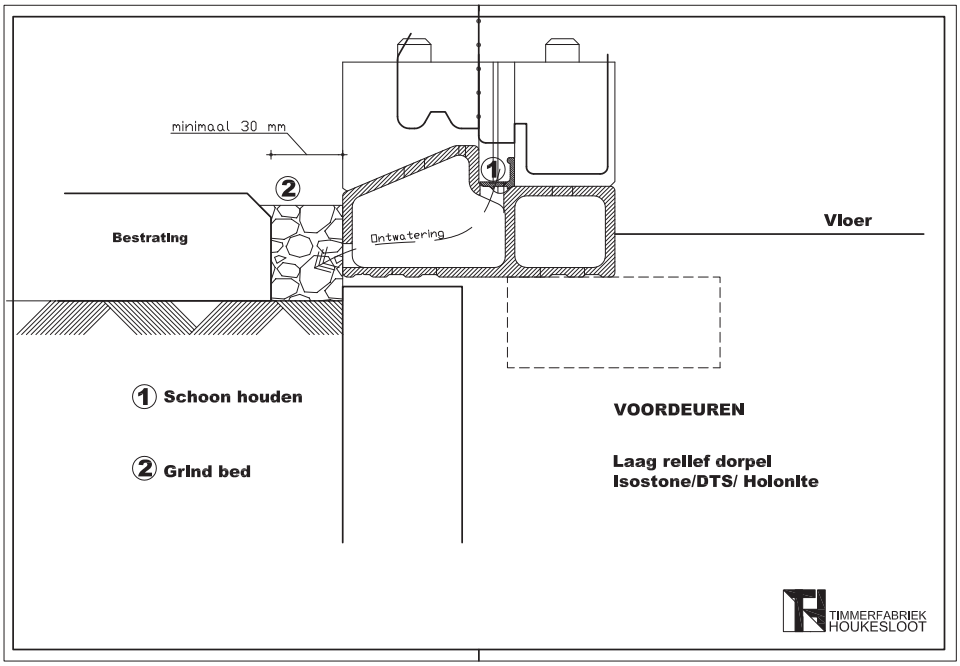

Balkon of galerij

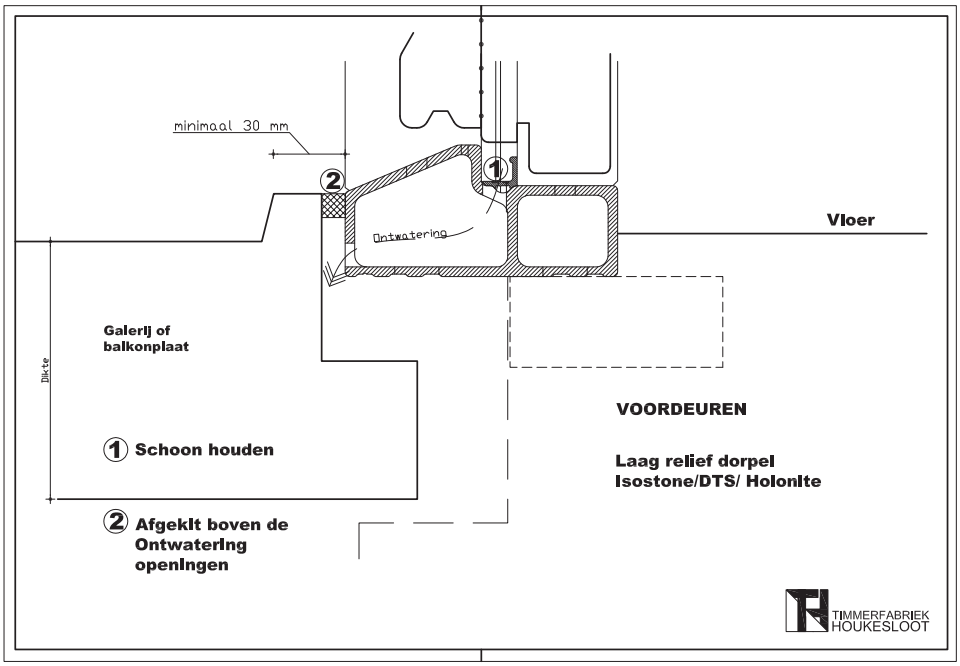

Voor meer informatie over

ons bedrijf of gerealiseerde projecten

kijkt u op onze website:

www.houkesloot.nl

Houkesloot Toelevering
Postbus 296
8600 AH Sneek
tel. 0515 - 23 80 20
e-mail verkoop@houkesloot.nl

Bezoekadressen:
Tingietersstraat 8 - 8601 WJ Sneek
Newtonweg 2 - 8912 BD Leeuwarden

www.houkesloot.nl

HOUKESLOOT
TOELEVERING